MASTERS OF BLENDING
KNIELE

Kniele Ringteller-Intensivmischer

Besondere Aufgaben souverän meistern...

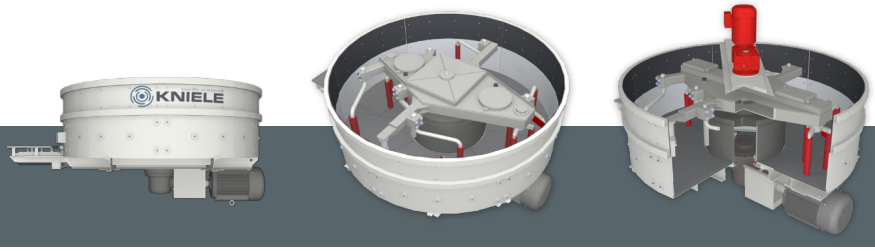

Key Features:

Doppelt gegenläufig...

Der KNIELE Ringteller-Intensivmischer ZE ist typischerweise mit zwei mechanisch über den Hauptantrieb angetriebenen Wirblern ausgerüstet.

Die hervorragende Durchmischung beruht im Wesentlichen auf den effektiven Aufschluss des Materials. Zwei eigenständig rotierende Wirbler drehen in Gegenlauf zum Hauptrührwerk. Der dabei schmal gestaltete Mischkanal garantiert eine intensive Durchmischung bei geringer Mischzeit.

Auch Kleinmengen werden mit diesem Mischer schnell und wirtschaftlich hergestellt.

Separate Antriebe und Frequenzumformer

Die Variante ZE-X steht für nochmals exzessiv gesteigerte Leistung. Mit seinen mechanisch unabhängig und stufenlos regelbaren Wirblern und der ebenfalls individuell steuerbaren Mischerschwinge ist er das Nonplusultra dieses Mischer-Typs.

Ideal für Sonderbetone mit höchsten Anforderungen, optional auch mit zwei Ausläufen lieferbar – Extrem schwierige Mischaufgaben sind seine Stärke.

Upgrade: Umbau und Umrüstung...

Auch konventionelle Mischer ohne zusätzliche Wirbler lassen sich zu einem Intensiv-Mischer umbauen. Durch ein nachträgliches Upgrade Ihres Mischers mit unserem angetriebenen Wirbler-System profitieren Sie von den positiven Eigenschaften des Intensiv-Mischverfahrens – und das bereits bei geringen Investitionskosten.

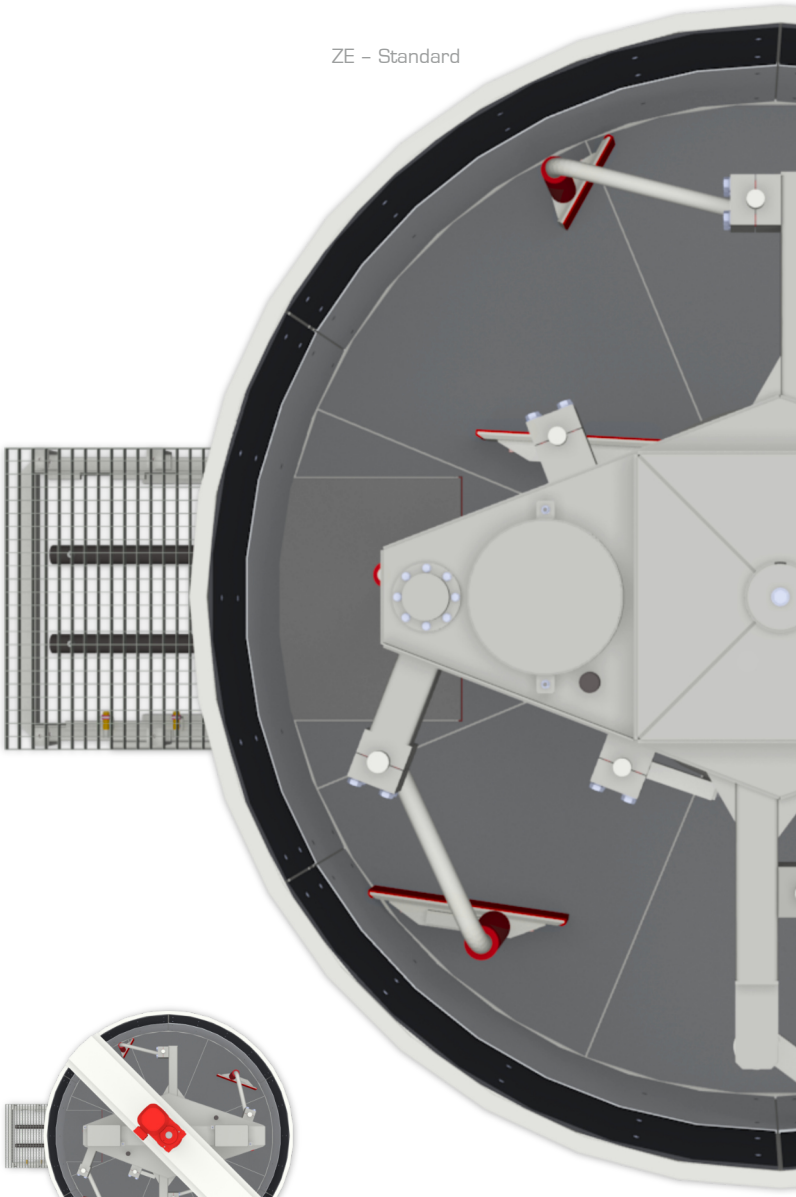

ZE – Standard

ZE – X

blending • dosing • conveying – Made in Germany

Kniele GmbH • Gemeindebeunden 6 • 88422 Bad Buchau

kniele.de

MASTERS OF BLENDING
KNIELE

Kniele Ringteller-Intensivmischer

Technische Daten

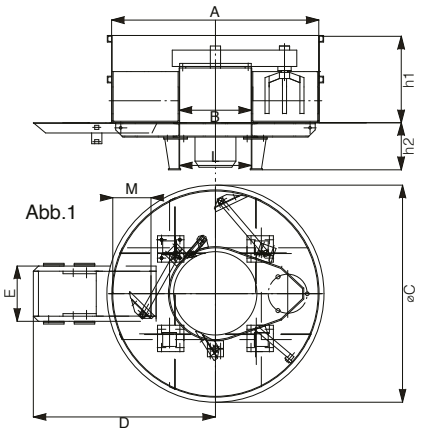

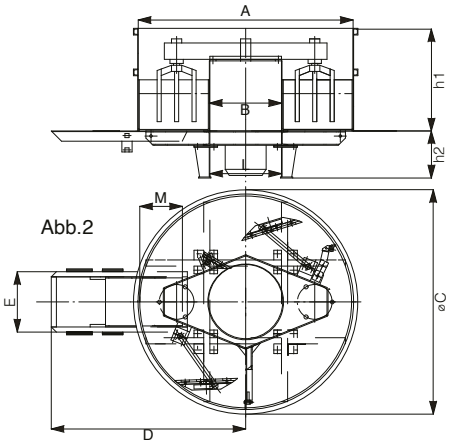

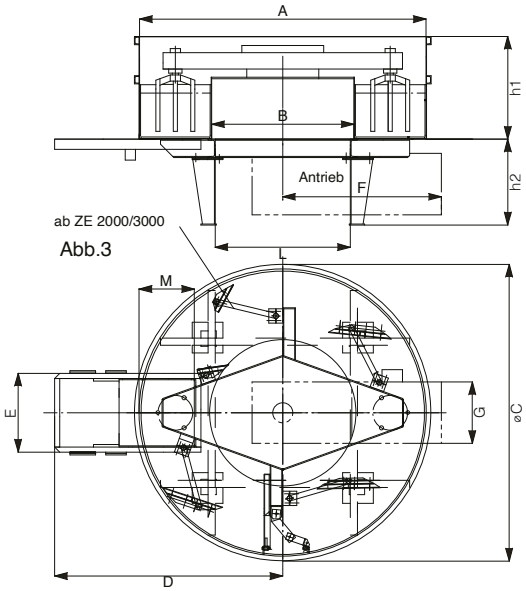

Bezeichnung Austoß-/ Füllmenge	Liter	250/375	375/550	500/750	750/1125	1000/1500	1250/1875	1500/2250	2000/3000	2250/3375	2500/3750	3000/4500
Abbildung		1	1	2	2	2	3	3	3	3	3	3
Drehstrommotor*	kW	11	15	22	30	30	45 (37)	55 (45)	55 (75)	75	75	90
A	mm	1800	1800	2100	2100	2500	2800	2800	3100	3100	3100	3600
B	mm	700	700	700	700	1000	1100	1100	1400	1400	1100	1400
C	mm	1890	1890	2194	2194	2594	2900	2900	3200	3200	3200	3650
D	mm	1620	1620	1900	1900	2080	2230	2230	2350	2350	2350	2600
E	mm	540	540	590	590	660	770	770	880	880	880	1000
F	mm	-	-	-	-	-	1450	1550	1550	1550	1550	1650
G	mm	-	-	-	-	-	600	600	600	600	600	600
h1	mm	750	750	1000	1000	1000	1000	1000	1000	1000	1000	1000
h2	mm	550	550	460	460	560	840	840	840	840	840	850
L	mm	800	800	700	700	950	1020	1020	1320	1320	1020	1700
Anzahl der Verschlüsse:												
Bis ZE 1000/1500 maximal 4 Stück, ab ZE 1250/1875 maximal 3 Stück												

Kniele GmbH • Gemeindebeunden 6 • 88422 Bad Buchau
kniele.de