MASTERS OF BLENDING
KNIELE

Malaxeur de laboratoire KKM-L

Ceux qui expérimentent savent ce qu'ils peuvent faire

Caractéristiques principales:

Le malaxeur de laboratoire standard – Les malaxeurs de laboratoire standard KNIELE KKM-L ont le même principe de malaxage unique que tous les malaxeurs coniques KNIELE de la série KKM. Le malaxeur de laboratoire KNIELE KKM-L est idéal pour les applications de laboratoire et expérimentales ainsi que pour la production de petites quantités.

Le KKM-L peut être utilisé comme système mobile ou stationnaire. Le malaxeur de laboratoire KKM-L est disponible en différentes tailles : malaxeur de laboratoire KKM-L 30, 100, 250 et 375.

Le malaxeur de laboratoire standard peut être adapté de manière optimale à tous vos besoins avec des outils d'agitation individuels et un entraînement spécial pour les vitesses élevées.

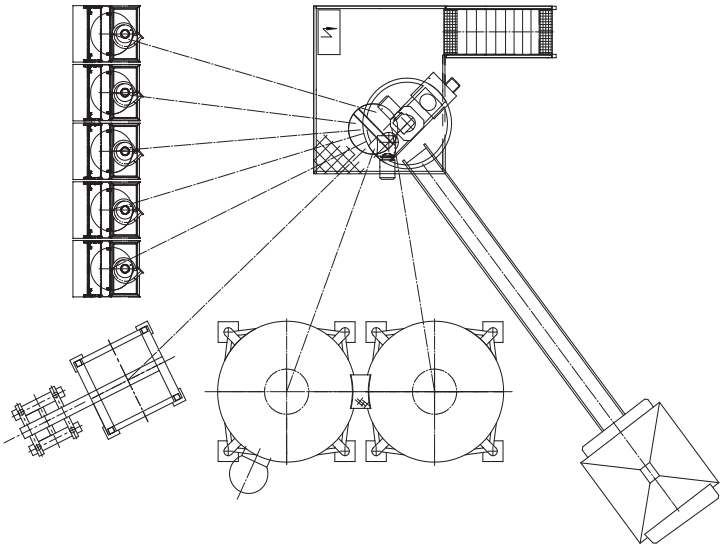

Le KKM-L pour votre laboratoire et votre production à petite échelle - Avec le malaxeur de laboratoire KKM-L, vous pouvez rechercher, développer et tester des mélanges reproductibles pendant de longues années :

- Bétons spéciaux
- Bétons autoplaçants
- Bétons ultra-haute performance
- Mélanges secs
- Suspensions

blending • dosing • conveying – Made in Germany

Kniele GmbH • Gemeindebeunden 6 • 88422 Bad Buchau

kniele.de

MASTERS OF BLENDING
KNIELE

Malaxeur de laboratoire KKM-L

Ceux qui expérimentent savent ce qu'ils peuvent faire

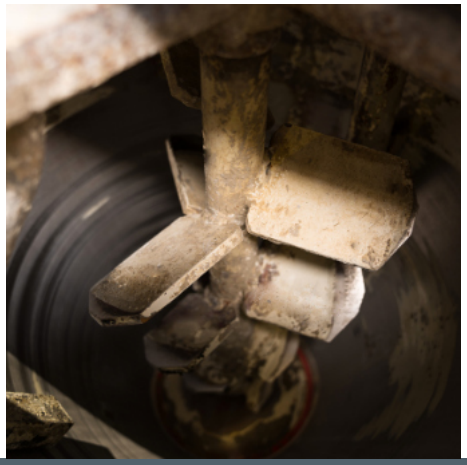

blending • dosing • conveying – Made in Germany

Kniele GmbH • Gemeindebeunden 6 • 88422 Bad Buchau

kniele.de